HYD-XJS

HYDRAULIC
DRIVE

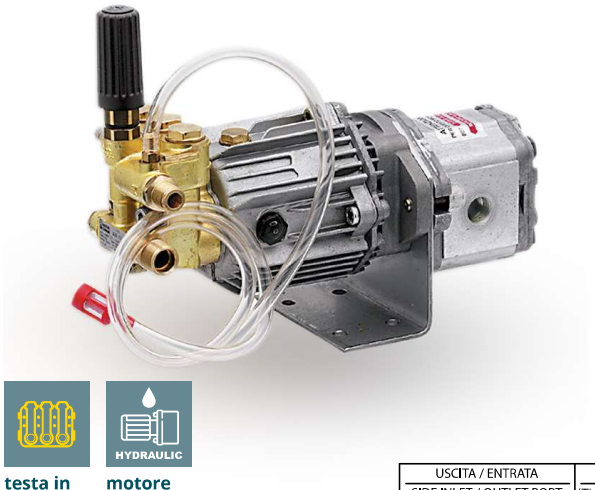



testa in ottone *brass head*

motore idraulico *hydraulic drive*

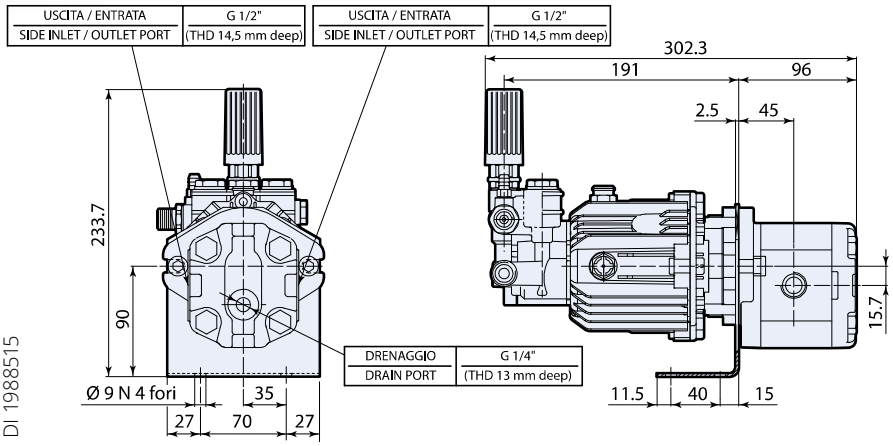

DI 1988515

CM 1988648+1988600
sp_30050_HYD_XJS.pdf
MI 90008+99308

HYD - **XJS**

MOD	COD	POMPA A PISTONI • *HP PISTON PUMP*						MOTORE IDRAULICO • *HYDRAULIC MOTOR*						NET
		MAX		MAX		RPM		SAUER DANFOSS			MAX	MAX	RPM	KG
		l/min	gpm	bar	psi	N° giri/1'	hp	Type	Cod	cm³	bar	l/min	N° giri/1'	kg
HYD-XJS														
HYD XJS 11.14	**21659**	11	2,90	140	2030	2800	4	SNM2NN/8,0BN06 GAM1F4F4N	4768	8,4	123	24,5	2800	13

Caratteristiche Generali

Kit pompa a pistoni per il lavaggio dell'irroratrice, a fine trattamento, prima della messa in strada. Mod. XJS 11.14 con valvola di regolazione incorporata nella testata con ritorno automatico della pompa a 0 bar alla chiusura, by-pass, con iniettore detergente, manometro Ø40mm, 16m tubo AP 5/16" DN8 200bar 100°C, pistola AR 334 con sicura, lancia con testina regolabile Reg Spray 5. Completo di motore idraulico modello Sauer Danfoss.

General Features

Piston pump kit for washing the sprayer, at the end of treatment, before use. Model XJS 11.14 *with regulation valve incorporated in the head with automatic return of pump to 0 bar upon closure, by-pass with detergent injector, Ø40mm pressure gauge, 16m tube AP 5/16" DN8 200bar 100°C, AR 334 gun with safety catch, lance with Reg Spray 5 adjustable head. Complete with Sauer Danfoss model hydraulic motor.*